EMTEK®

UL GRIP BY GRIP, GRIP BY KNOB/LEVER, ACTIVE MORTISE LOCK DOOR PREPARATION (LEFT HAND)

CERRADURA ACTIVA PARA EMBUTIR MANIJA - MANIJA, MANIJA - POMO/PALANCA CLASIFICADA UL PREPARACIÓN DE PUERTA (IZQUIERDA)
CLENCHE PAR BÉQUILLE / CLENCHE PAR BOUTON/LEVIER SERRURE À MORTAISE UL PRÉPARATION DES TROUS (CÔTÉ GAUCHE)

NOTE: 8-1/2 x 11 COPY OF THIS TEMPLATE NOT TO SCALE. THIS TEMPLATE IS DESIGNED FOR 1-3/4 THICK DOOR. ALL DIMENSIONS ARE IN INCHES
NOTA: COPIA DE 8-1/2 x 11 DE ESTA PLANTILLA NO ESTA A ESCALA. ESTA PLANTILLA SE HA DISEÑADO PARA UNA PUERTA DE GROSOR 1-3/4. TODAS LAS DIMENSIONES SE INDICAN EN PULGADAS
REMARQUE: COPIE 8-1/2 x 11 DE CE MODÈLE N'EST PAS À L'ÉCHELLE. CE MODÈLE EST CONÇU POUR UNE PORTE DE 1-3/4 D'ÉPAISSEUR TOUTES LES DIMENSIONS SONT EN POUCES

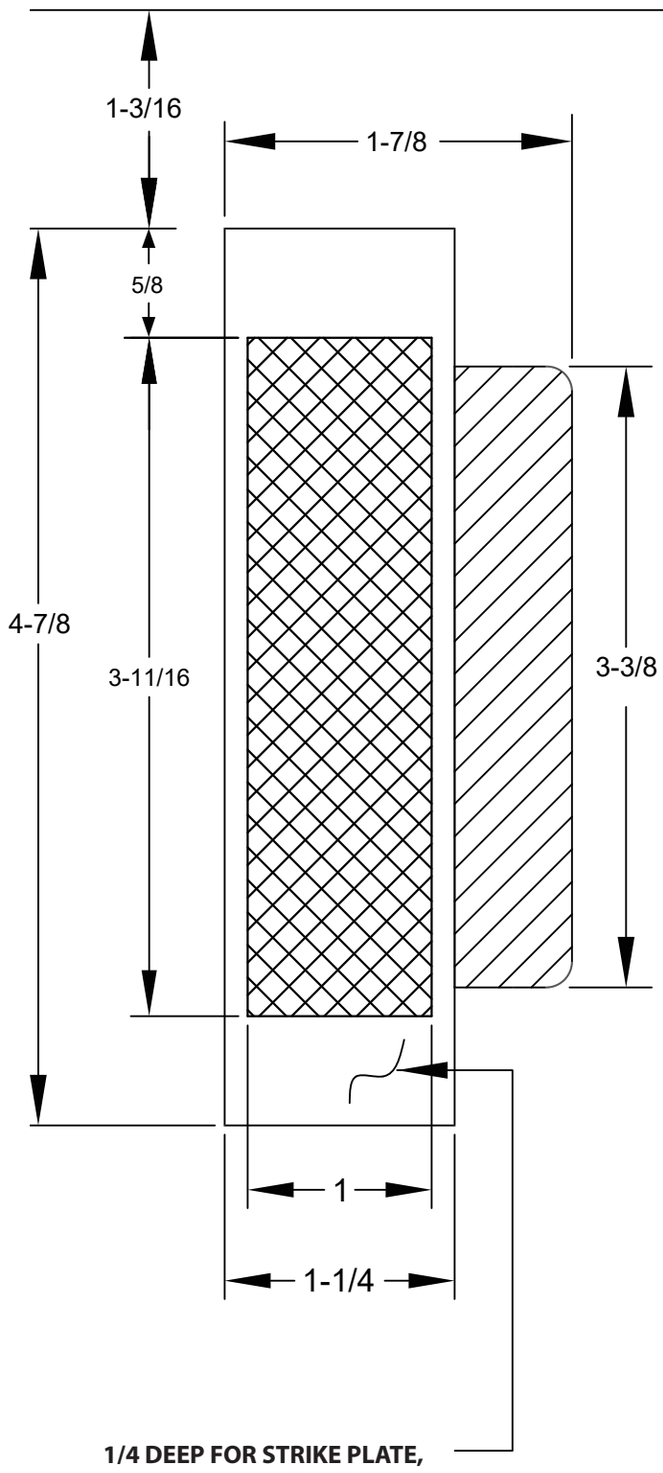

1/4 DEEP FOR STRIKE PLATE, DUST BOX AND UNDERSTRIKE PLATE

1/4 PROFUNDIDAD
PARA PLACA DE CERRADURA, CONTRA
Y PLACA BAJO LA CERRADURA

PROFONDEUR 1/4
POUR GÂCHE, BOÎTIER ANTI-POUSSIÈRE
ET PLAQUE DE RENFORT

PREPARATION FOR DOOR JAMB
PREPARACIÓN DEL MARCO DE LA PUERTA
PRÉP. CADRE DE PORTE

1-1/4 DEPTH
1-1/4 PROFUNDIDAD
PROFONDEUR 1-1/4

3/16 DEPTH
3/16 PROFUNDIDAD
PROFONDEUR 3/16

① **ESCUTCHEON HOLE THRU HOLE**
AGUJERO PARA PLACA DECORATIVA
AGUJERO DE LADO A LADO
TROU POUR PLAQUES TRAVERSANT

② **CYLINDER HOLE OUTSIDE ONLY**
AGUJERO PARA EL CILINDRO
SOLO EXTERIOR
TROU POUR CYLINDRE
EXTÉRIEUR SEULEMENT

③ **THUMB TURN HOLE INSIDE ONLY**
AGUJERO PARA PESTILLO GIRATORIO
SOLO INTERIOR
TROU POUR TOURNIQUET
INTERIEUR SEULEMENT

④ **KNOB/LEVER SPINDLE HOLE INSIDE ONLY**
AGUJERO PARA EJE DE POMO/PALANCA
SOLO INTERIOR
ESSIEU DE BOUTON/LEVIER
TROU INTÉRIEUR SEULEMENT

⑤ **THUMBPIECE HOLE OUTSIDE ONLY**
AGUJERO PARA CERROJO MANUAL
SOLO EXTERIOR
TROU POUR POUCIER
EXTERIEUR SEULEMENT

⑥ **THRU HOLE FOR TOP OF PULL**
AGUJERO DE LADO A LADO
PARA PARTE SUPERIOR DE JALADERA
TROU TRAVERSANT POUR LE HAUT DE
LA POIGNÉE À TIRER

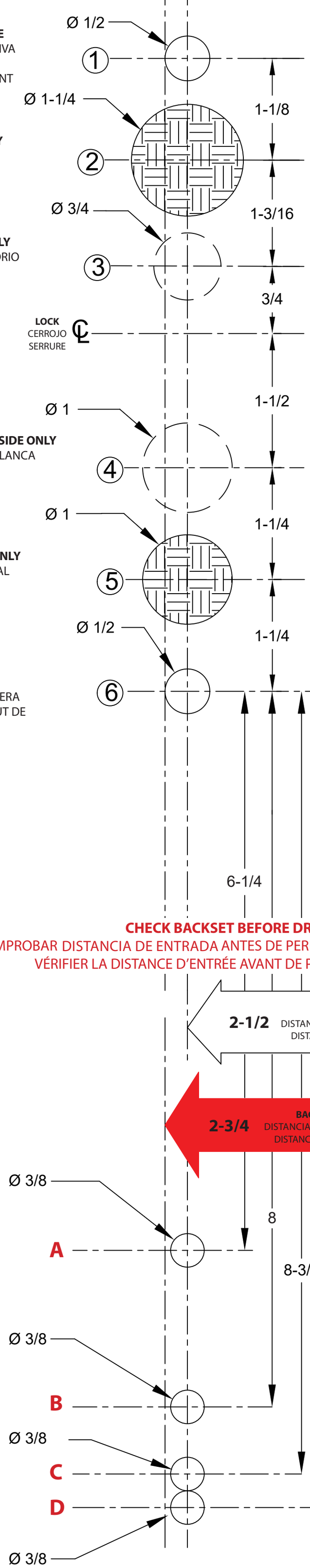

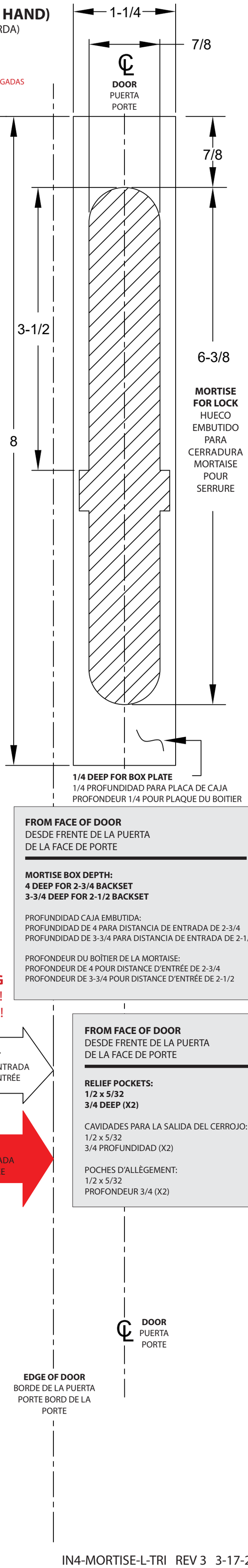

FROM FACE OF DOOR
DESDE FRENTE DE LA PUERTA
DE LA FACE DE PORTE

MORTISE BOX DEPTH:
4 DEEP FOR 2-3/4 BACKSET
3-3/4 DEEP FOR 2-1/2 BACKSET

PROFUNDIDAD CAJA EMBUTIDA:
PROFUNDIDAD DE 4 PARA DISTANCIA DE ENTRADA DE 2-3/4
PROFUNDIDAD DE 3-3/4 PARA DISTANCIA DE ENTRADA DE 2-1/2

PROFONDEUR DU BOÎTIER DE LA MORTAISE:
PROFONDEUR DE 4 POUR DISTANCE D'ENTRÉE DE 2-3/4
PROFONDEUR DE 3-3/4 POUR DISTANCE D'ENTRÉE DE 2-1/2

CHECK BACKSET BEFORE DRILLING
¡COMPROBAR DISTANCIA DE ENTRADA ANTES DE PERFORAR!
VÉRIFIER LA DISTANCE D'ENTRÉE AVANT DE PERCER!

2-1/2 **BACKSET**
DISTANCIA DE ENTRADA
DISTANCE D'ENTRÉE

2-3/4 **BACKSET**
DISTANCIA DE ENTRADA
DISTANCE D'ENTRÉE

FROM FACE OF DOOR
DESDE FRENTE DE LA PUERTA
DE LA FACE DE PORTE

RELIEF POCKETS:
1/2 x 5/32
3/4 DEEP (X2)

CAVIDADES PARA LA SALIDA DEL CERROJO:
1/2 x 5/32
3/4 PROFUNDIDAD (X2)

POCHES D'ALLÈGEMENT:
1/2 x 5/32
PROFONDEUR 3/4 (X2)

MODEL A, B, C, AND D THRU FOR PULL*
MODELO A, B, C, Y D LADO A LADO PARA JALADERA*
MODÈLE A, B, C, ET D TRAVERSANT POIGNÉE À TIRER*

!

***ONLY DRILL ONE 3/8 HOLE FOR A SPECIFIC MODEL OF LOCK**

*PERFORAR UN SOLO AGUJERO DE 3/8 PARA UN MODELO ESPECÍFICO DE CERRADURA

*PERCER SEULEMENT UN TROU DE 3/8 POUR UN MODÈLE SPÉCIFIQUE DE SERRURE

c UL US